GROVE	ANHAENGERKUPPLUNG MIT VERSTAERKTEM FANGMAUL TRAILER COUPLING WITH REINFORCED COUPLER HEAD	BILDTAFEL PICTORIAL DISPLAY			GMK 5095 BE 758 G 000
		06.07	3320148-ETL A	1/1	

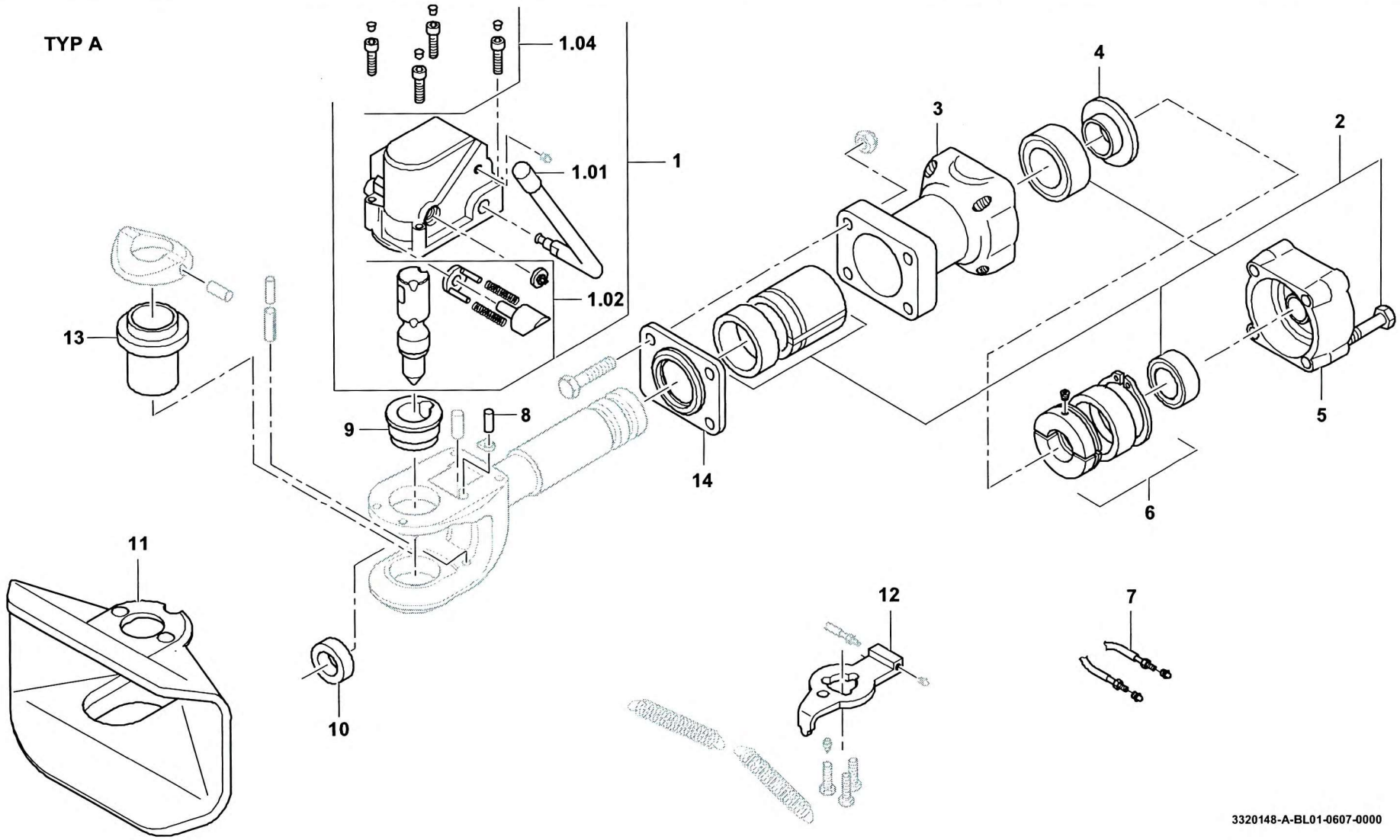

3320148-A-BL01-0607-0000